第37回　成田高等学校近隣中学校選抜剣道優勝大会
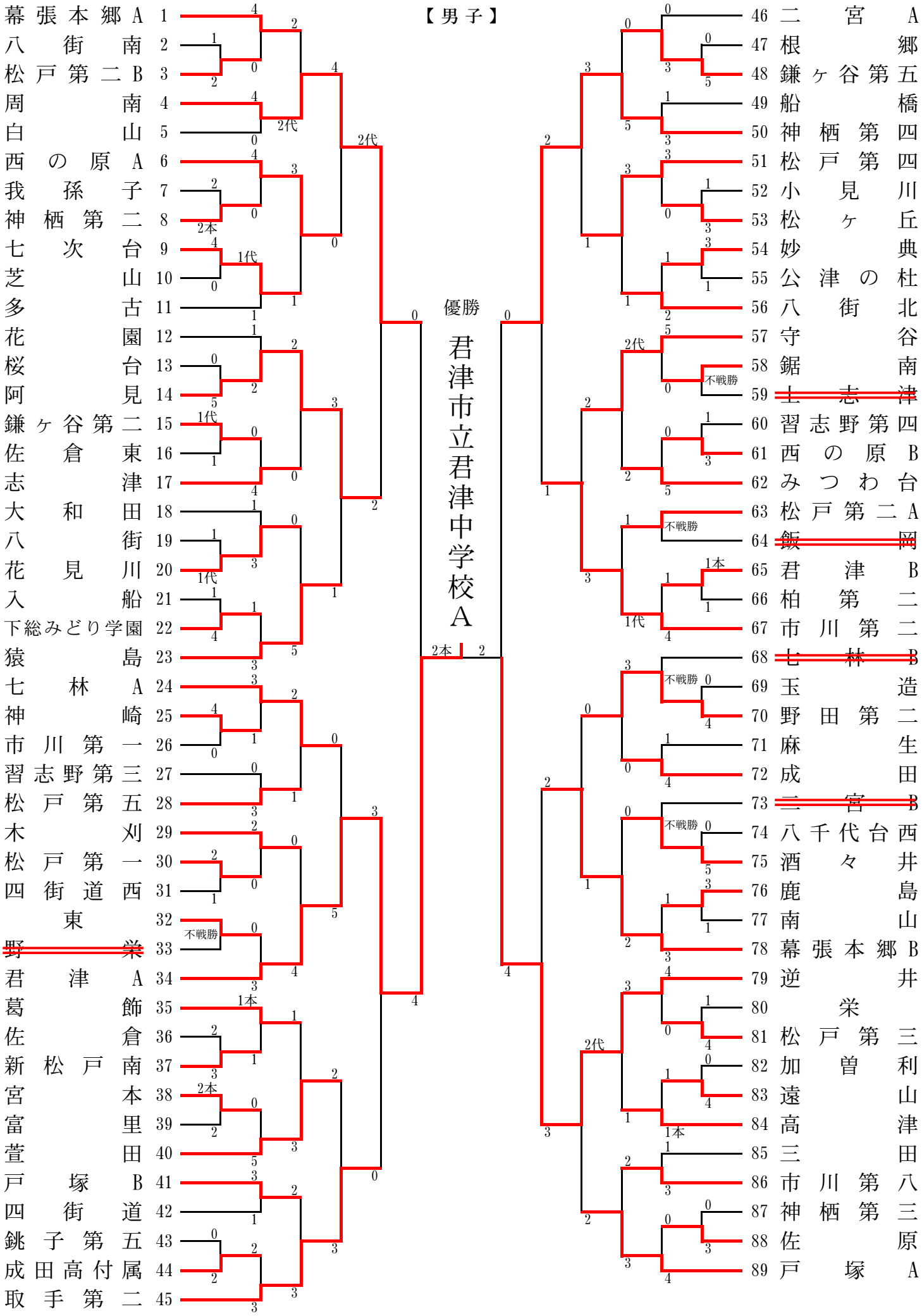
【男子】